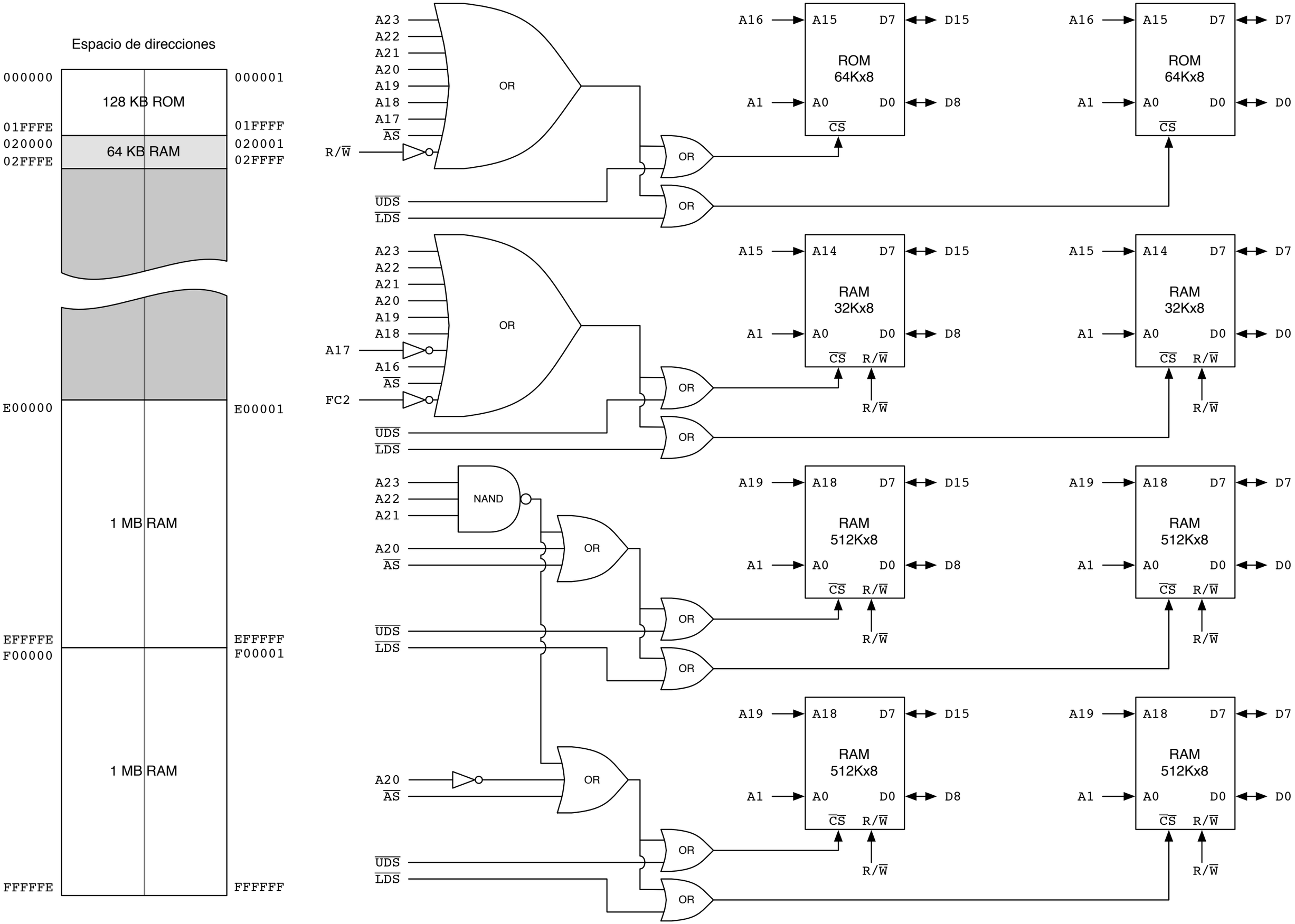
Espacio de direcciones
000000
000001
128 KB ROM
01FFFE
01FFFF
020000
020001
64 KB RAM
02FFFE
02FFFF
E00000
E00001
1 MB RAM
EFFFFE
EFFFFF
F00000
F00001
1 MB RAM
FFFFFE
FFFFFF
A23
A22
A21
A20
A19
A18
A17
AS
R/W
UDS
LDS
OR
A16
FC2
NAND
A15
A14
A19
D7
D15
D8
D0
A0
A1
CS
ROM
64Kx8
RAM
32Kx8
RAM
512Kx8